ID	wylot	ID1	OS-1	ID2	ID3	ID4	ID5	ID6	ID7	ID8	ID9	ID10	ID11	ID12	ID13	ID14	ID15
PROJ. RZĘDNA TERENU	186.77	187.76	187.77	187.83	188.30	188.88	189.44	190.70	192.57	193.05	193.50	193.80	193.95	194.12	194.20	194.35	194.61
RZĘDNA TERENU ISTN.	186.77	187.74	187.79	187.86	188.14	188.65	189.26	190.31	191.87	192.64	193.31	193.65	193.81	193.94	194.19	194.32	194.55
RZĘDNA DNA KANAŁU	186.87	186.89	186.90	186.92	186.99	187.09	187.49	188.05 188.60	189.91	190.75	190.96	191.15	191.30	191.46	192.00	192.23	192.51
ZAGŁĘBIENIE DNA KANAŁU	-0.10	0.87	0.87	0.91	1.31	1.79	1.95	2.65 2.10	2.66	2.30	2.54	2.65	2.65	2.66	2.20	2.12	2.10
ODLEGŁOŚCI	0.0	4.0	8.5	13.5	32.5	62.5	87.0	122.5	168.0	197.0	227.0	253.0	275.5	298.0	343.0	362.5	385.5

SPADKI, DŁUGOŚCI: 0.3% 62.5m; 1.6% 60.0m; 2.9% 74.5m; 0.7% 101.0m; 1.2% 87.5m

ŚREDNICA, MATERIAŁ: PVC-U SDR29 SN12 Dz315x10,8mm L=122.5m; PVC-U SDR34 SN8 Dz315x9,2mm L=263.0m

Odległości cząstkowe: 4.0, 4.5, 5.0, 19.0, 30.0, 24.5, 35.5, 45.5, 29.0, 30.0, 26.0, 22.5, 22.5, 45.0, 19.5, 23.0

WYL.1 0, ID1, OS-1, ID2, ID3, ID4, ID5, 1, ID6, ID7, ID8, 2, ID9, ID10, ID11, ID12, 3, ID13, ID14, ID15

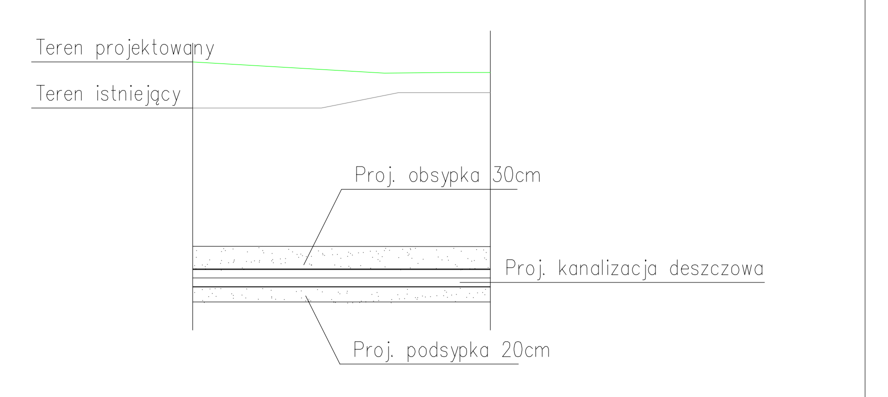

Uwaga:
1. Nie wyklucza się występowania dodatkowego uzbrojenia terenu nie wykazanego na mapie.
2. W pobliżu wykazanego na mapie uzbrojenia terenu należy wykonać przekopy kontrolne w celu potwierdzenia jego przebiegu.
3. W przypadku wystąpienia kolizji z niezinwentaryzowanym uzbrojeniem należy fakt ten zgłosić do projektanta w celu uzgodnienia.
4. Rysunek należy rozpatrywać łącznie z całą dokumentacją.

TYTUŁ OPRACOWANIA

Strefa aktywności inwestycyjnej w Pociękarbiu

INWESTOR

Urząd Gminy Reńska Wieś
47-208 Reńska Wieś, ul.Pawłowicka 1

WYKONAWCA DOKUMENTACJI PROJEKTOWEJ
WYG International WYG International Sp. z o.o. 02-674 Warszawa ul. Marynarska 15
part of the **WYG** group White Young Green Irleand Limited, PH McCarthy, Nutgrove Office Park, Nutgrove Avenue Rathfarnham Dublin 14, Irleand
WYG International Sp. z o.o., ul. Marynarska 15, 02-674 Warszawa
BIURO W KATOWICACH:
ul. Porcelanowa 8, 40-246 KATOWICE Tel. 032 743 79 00 Fax: 032 743 79 21

ETAP

PROJEKT BUDOWLANY

BRANŻA

SANITARNA

TYTUŁ RYSUNKU

Profile podłużne kanalizacji deszczowej - układ I

	NAZWISKO I IMIĘ	SPECJALNOŚĆ	NR UPRAWNIEŃ	PODPIS
PROJEKTANT	mgr inż. Katarzyna KOWALCZYK	WOD-KAN-GAZ	1816/07	
SPRAWDZAJĄCY	mgr inż. Dorota WOJTYCZKA	WOD-KAN-GAZ	2504/09	
WYKONAŁ	mgr inż. Agnieszka PISZER	WOD-KAN-GAZ	-	

TEMAT NR	EDYCJA	DATA	SKALA	RYS. NR:	ARKUSZ:
4906	I	12.2012	1:100/500	KD-3.01	