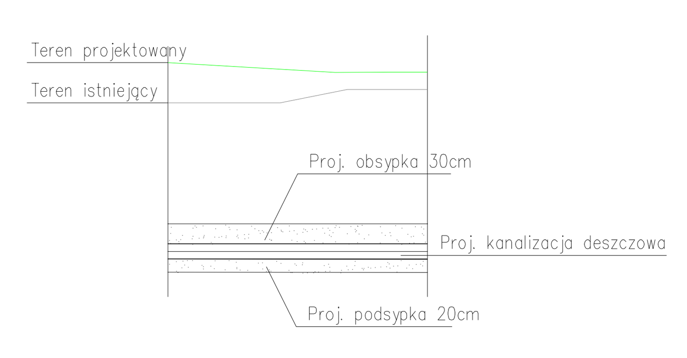

Uwaga:

1. Nie wyklucza się występowania dodatkowego uzbrojenia terenu nie wykazanego na mapie.
2. W pobliżu wykazanego na mapie uzbrojenia terenu należy wykonać przekopy kontrolne w celu potwierdzenia jego przebiegu.
3. W przypadku wystąpienia kolizji z niezinwentaryzowanym uzbrojeniem należy fakt ten zgłosić do projektanta w celu uzgodnienia.
4. Rysunek należy rozpatrywać łącznie z całą dokumentacją.

TYTUŁ OPRACOWANIA

Strefa aktywności inwestycyjnej w Pociękarbiu

INWESTOR

Urząd Gminy Reńska Wieś
47-208 Reńska Wieś, ul.Pawłowicka 1

WYKONAWCA DOKUMENTACJI PROJEKTOWEJ

WYG International — WYG International Sp. z o.o. 02-674 Warszawa ul. Marynarska 15

part of the **WYG** group — White Young Green Irleand Limited, PH McCarthy, Nutgrove Office Park, Nutgrove Avenue Rathfarnham Dublin 14, Irleand

WYG International Sp. z o.o., ul. Marynarska 15, 02-674 Warszawa

BIURO W KATOWICACH:

ul. Porcelanowa 8, 40-246 KATOWICE Tel. 032 743 79 00 Fax: 032 743 79 21

ETAP

PROJEKT BUDOWLANY

BRANŻA

SANITARNA

TYTUŁ RYSUNKU

Profile podłużne kanalizacji deszczowej - układ IV- dopływ

	NAZWISKO I IMIĘ	SPECJALNOŚĆ	NR UPRAWNIEŃ	PODPIS
PROJEKTANT	mgr inż. Katarzyna KOWALCZYK	WOD-KAN-GAZ	1816/07	
SPRAWDZAJĄCY	mgr inż. Dorota WOJTYCZKA	WOD-KAN-GAZ	2504/09	
WYKONAŁ	mgr inż. Agnieszka PISZER	WOD-KAN-GAZ	-	

TEMAT NR	EDYCJA	DATA	SKALA	RYS. NR:
4906	I	12.2012	1:100/500	KD-3.05
				ARKUSZ: